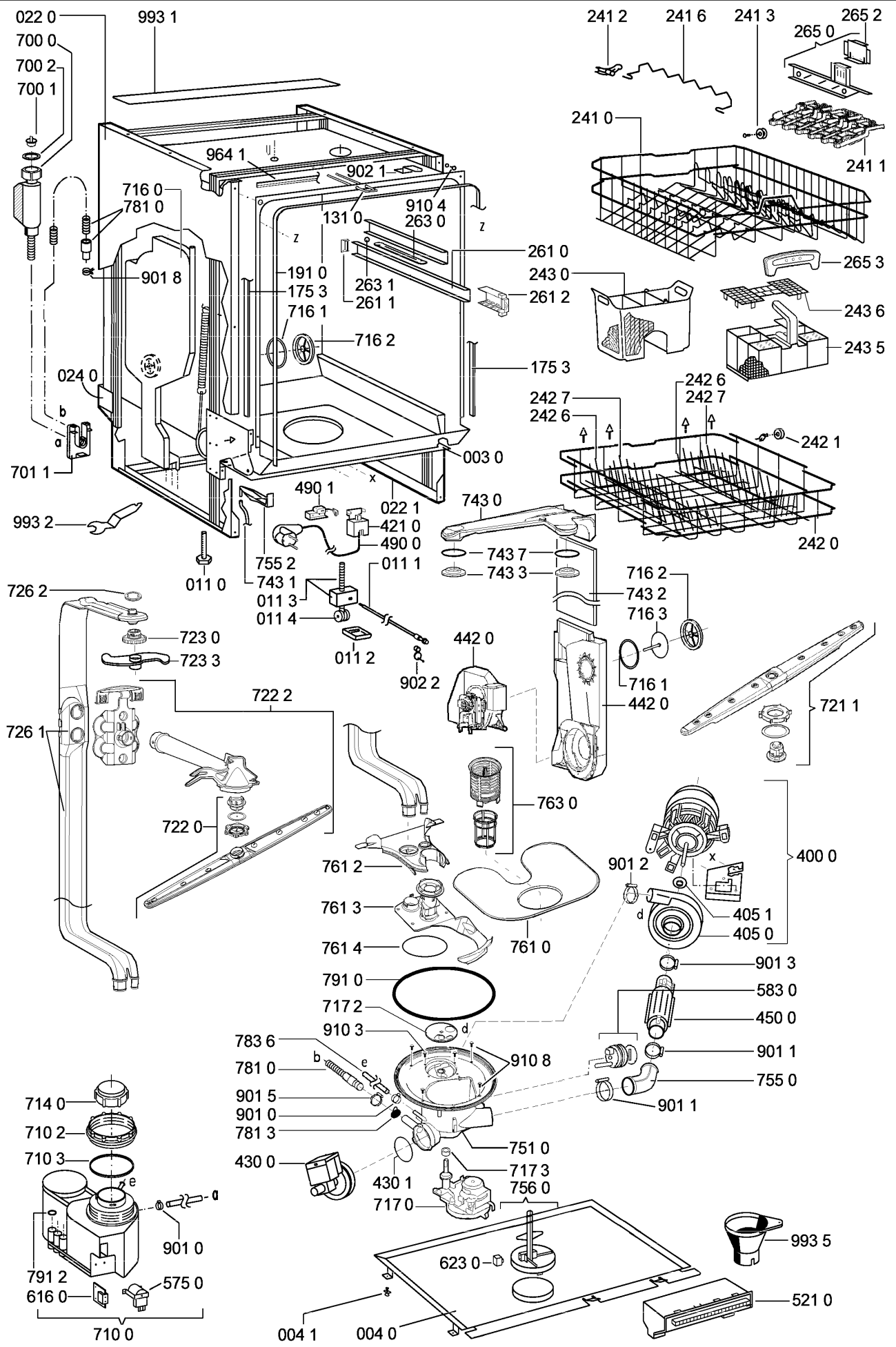
022 0
700 0
700 2
700 1
993 1
964 1
902 1
910 4
263 0
131 0
716 0
781 0
901 8
191 0
175 3
263 1
261 1
261 0
261 2
716 1
716 2
175 3
024 0
701 1
003 0
993 2
490 1
022 1
421 0
490 0
755 2
743 1
011 0
011 3
011 4
011 1
011 2
902 2
743 0
743 7
743 3
743 2
716 2
716 3
716 1
442 0
442 0
726 2
723 0
723 3
722 2
726 1
722 0
763 0
761 2
761 3
761 4
761 0
791 0
717 2
910 3
783 6
781 0
901 5
901 0
781 3
910 8
751 0
430 0
430 1
717 3
756 0
717 0
714 0
710 2
710 3
901 0
791 2
616 0
575 0
710 0
623 0
004 1
004 0
521 0
993 5
241 2
241 6
241 3
265 2
265 0
241 0
241 1
265 3
243 0
243 6
243 5
242 6
242 7
242 7
242 6
242 1
242 0
901 2
405 1
405 0
400 0
901 3
583 0
450 0
901 1
755 0
901 1

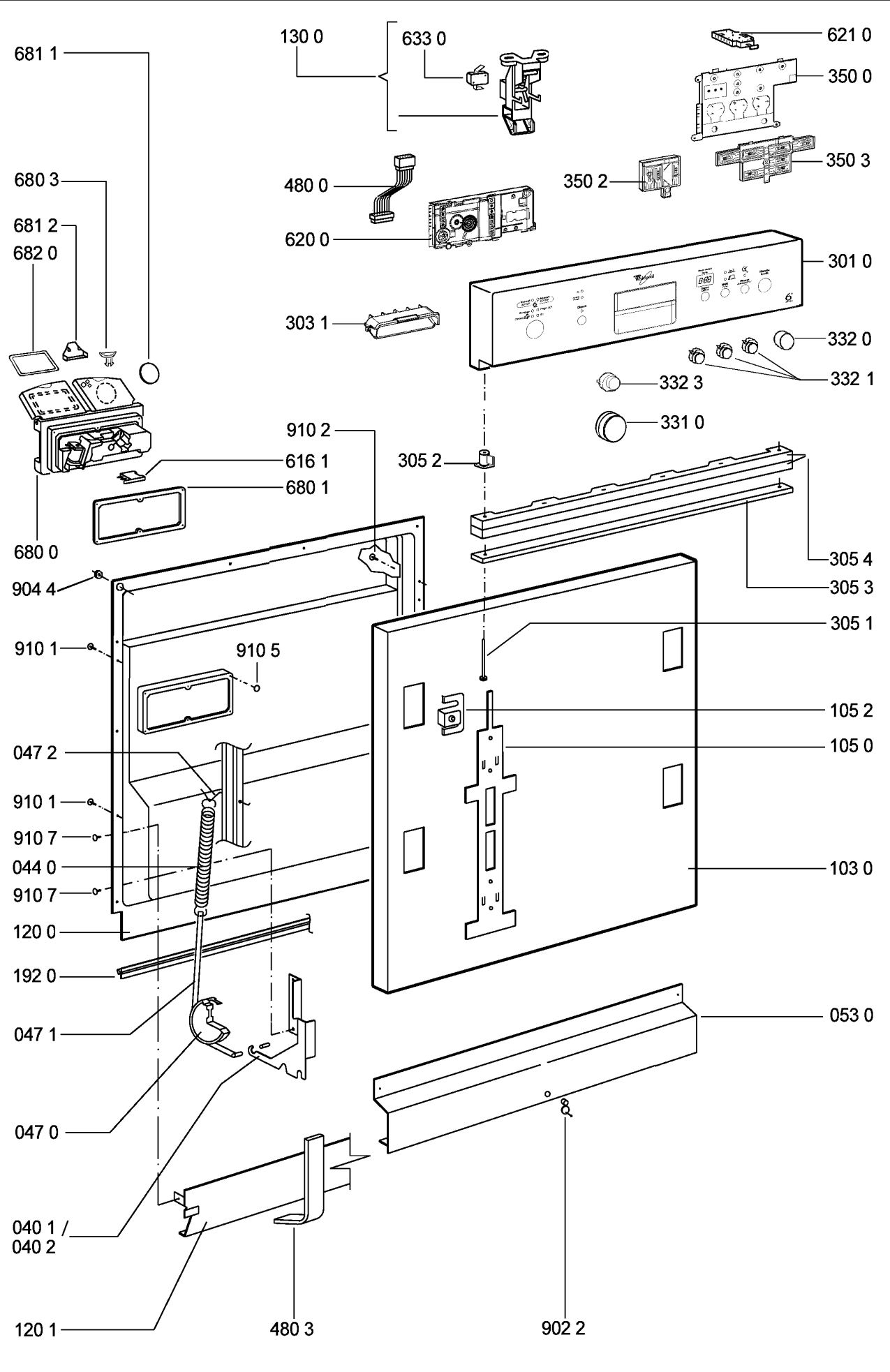
681 1
130 0
633 0
621 0
350 0
350 3
680 3
480 0
350 2
681 2
620 0
682 0
301 0
303 1
332 0
332 1
332 3
331 0
910 2
305 2
616 1
680 1
680 0
305 4
904 4
305 3
305 1
910 1
910 5
105 2
105 0
047 2
910 1
910 7
044 0
910 7
103 0
120 0
192 0
053 0
047 1
047 0
040 1 /
040 2
120 1
480 3
902 2